ALUPORT

El **Muelle Vertical** es la **solución perfecta** de carga para instalaciones y usos que requieren un control de clima estricto y altos niveles de limpieza. Gracias a este sistema, el muelle vertical unido a otros componentes como son los abrigos hinchables y puerta seccionales, se puede obtener un mejor control de la temperatura interna, **reducir el riesgo de daños de puertas y minimizar la entrada de desechos.**

PRINCIPALES CARACTERÍSTICAS:

•Reduce la pérdida de energía en camiones refrigerados. Demostrado en estudio realizado por la Universidad Politécnica. Mejora la eficiencia y minimiza la pérdida de energía, haciendo de los muelles verticales una solución ideal para los tráileres refrigerados y las instalaciones que requieren altos niveles de sanidad, como es el sector de la alimentación o farmacéutico. Cuando no se usa, el muelle se guarda en posición vertical, permitiendo así que la cabecera se cierre completamente hasta el suelo.

• Fácil de operar. El Panel de control lo hace simple y eficiente. De manera secuencial con ahorro de tiempo de carga y descarga.

• Fabricado en chapa lagrimada 6/8 para la base y 13/15 de chapa lagrimada para el labio fijo.
Topes de 500 x 250 x80 cincado

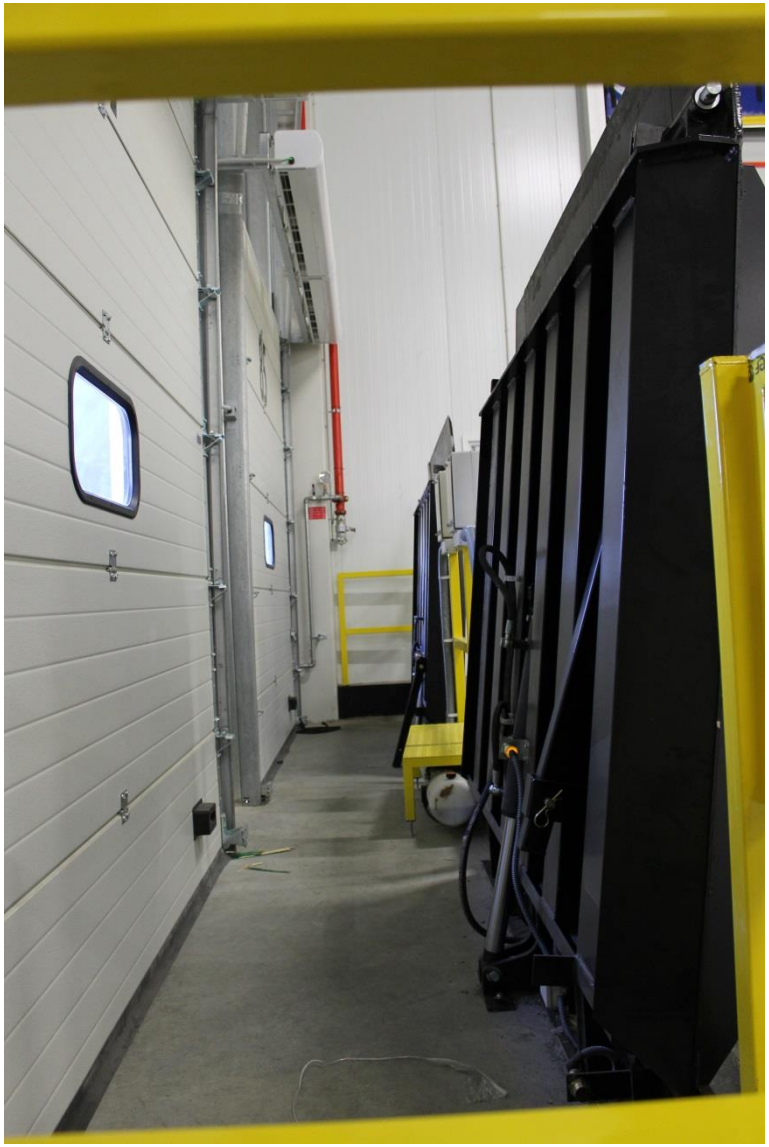

Características de seguridad:

1- La válvula paracaídas del cilindro previene que la plataforma caiga en el caso de una ruptura de manquito o fallo en el solenoide hidráulico.

2- Los guardapiés laterales son de alta visibilidad para cumplir con la normativa.

3- Sensor indicador de posición.

4- Los seguros de salida de 76 mm evitan que los conductores de las carretillas se salgan de la superficie de transito.

5- Mástil de seguridad para las tareas de mantenimiento.

6- Sensor que permite el nivelado constante del muelle sobre el camión facilitando la carga y evitando golpes bruscos durante el tránsito.

7- Botón de STOP en la estación de control que detiene el muelle en la posición que esté, durante una emergencia

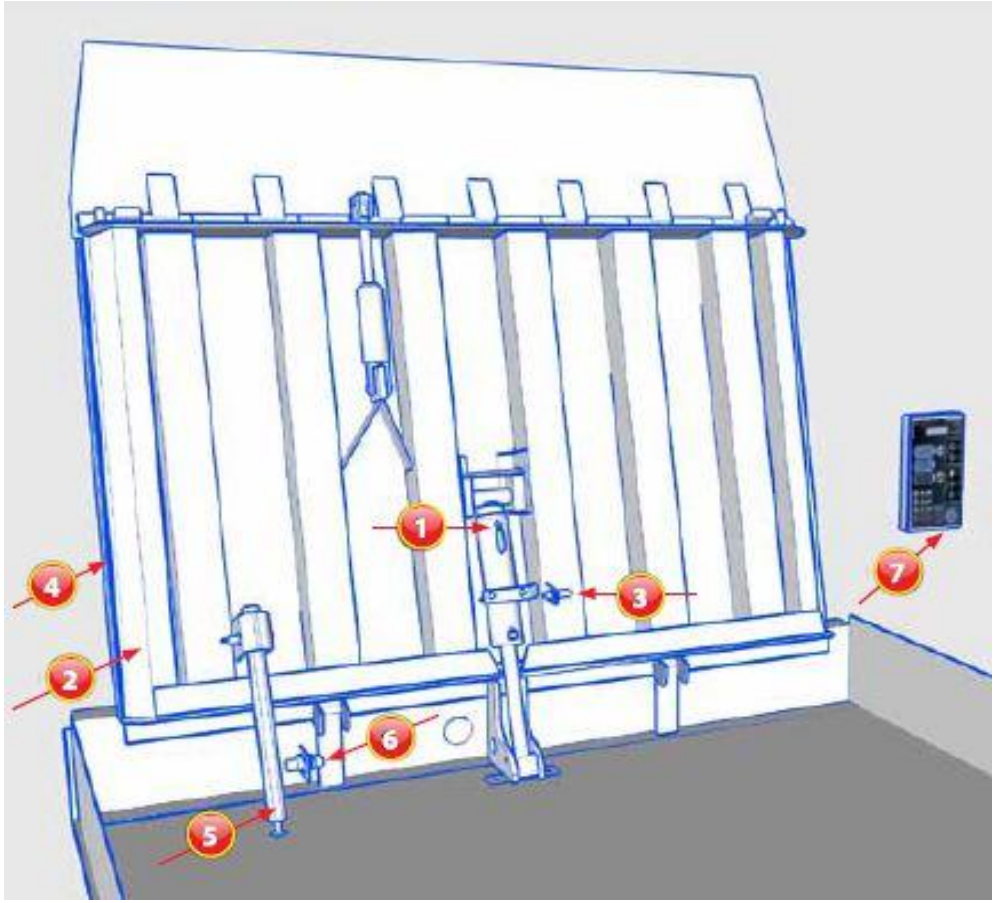

APLICACIÓN:

1- Se posiciona de forma vertical de forma que la puerta permanezca cerrada.
2- Las puertas del camión pueden permanecer cerradas y el conductor no tiene necesidad de salir de la cabina.
3- El asistente de muelle abre las puertas del camión desde dentro del edificio y baja el muelle hasta alcanzar la posición idónea.
4- El proceso de carga y descarga se realiza como en el de un muelle convencional.

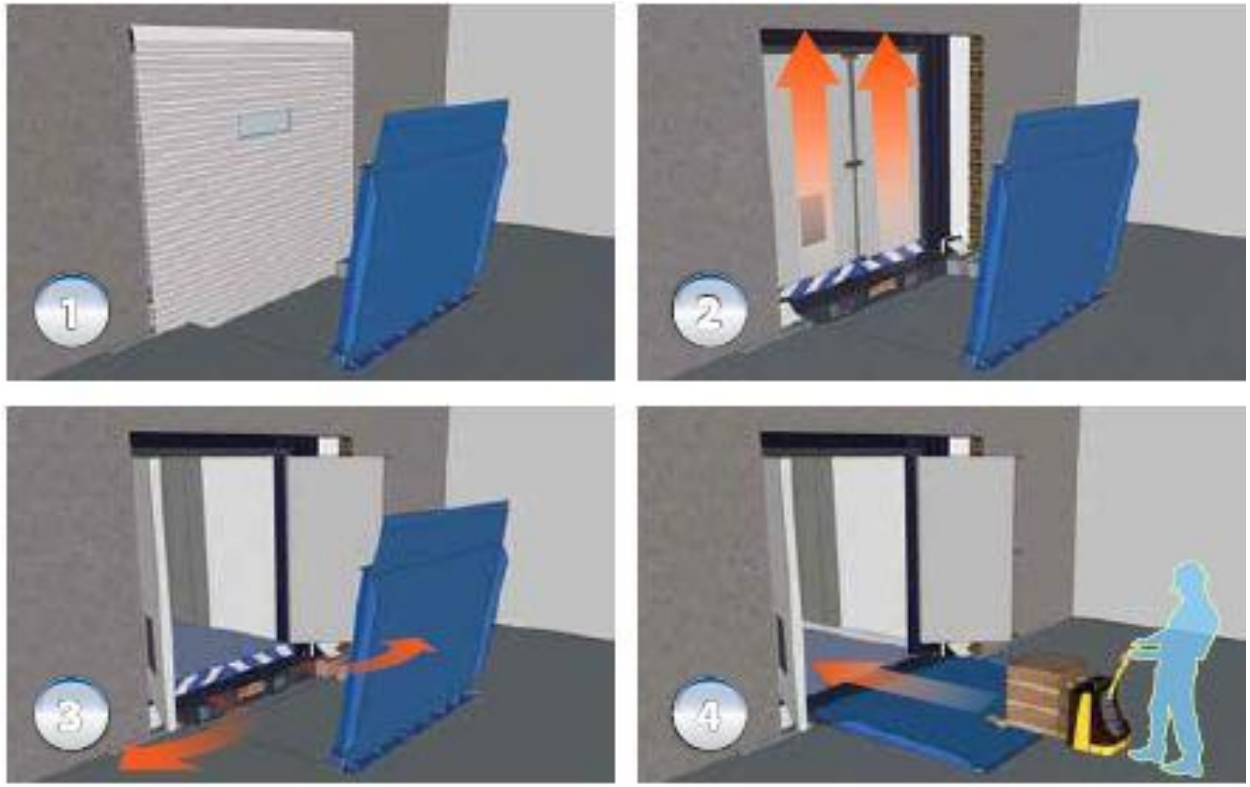

PUERTA
MUELLE
1 ABRIR
3 SUBIR
4 CERRAR
2 BAJAR

255

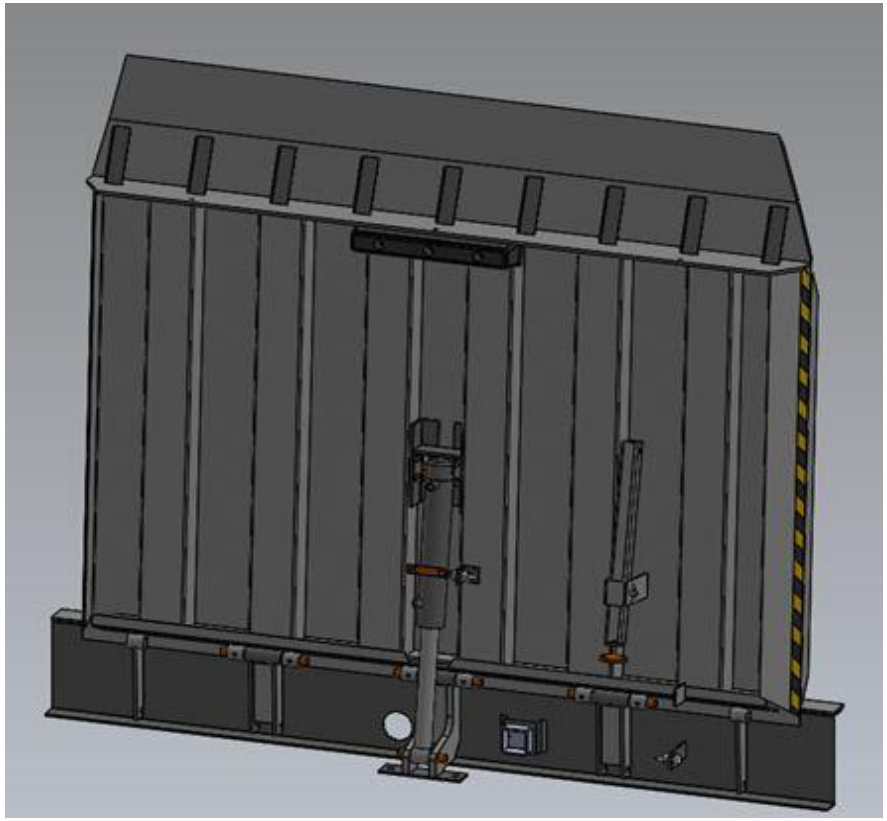

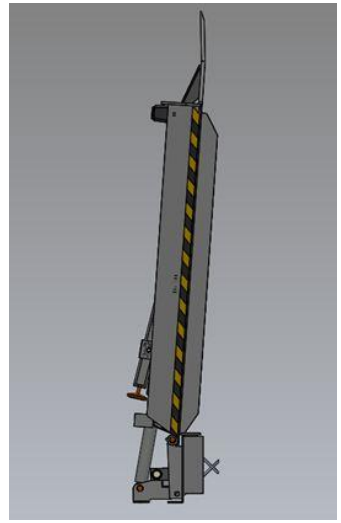

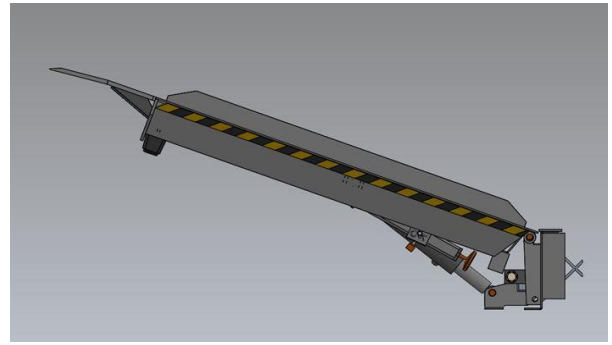

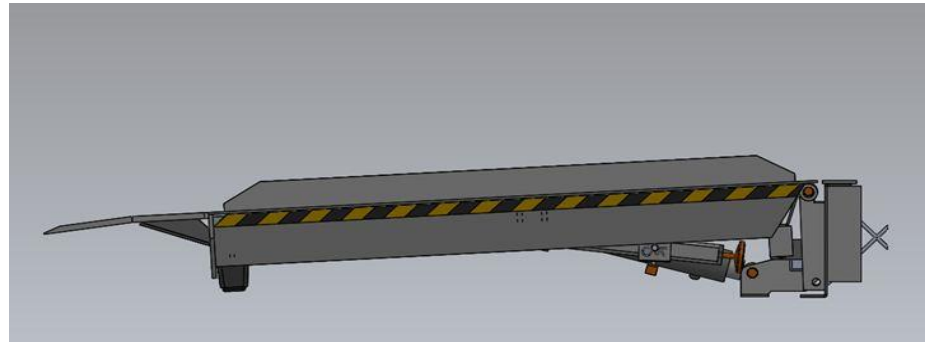

COMPARATIVA RESPECTO A MUELLE CONVENCIONAL

VERTICAL

- Capacidad de carga : 6t dinámicas y 9t estáticas.
- Motor de 1,5Kw.
- Cilindro de doble efecto.
- El camión puede abrir puertas dentro del almacén por lo que no se rompe cadena de frio, y no existe pérdida de tiempo.
- Medidas: 2 200 mm de ancho x 1 825 mm de alto.
- Necesidad de foso de menores dimensiones.

CONVENCIONAL

- **Menor** Capacidad de carga, requiere vigas adicionales para garantizar la estabilidad.
- Mayor riesgo de accidente en mantenimientos.
- Necesita foso de mayor dimensiones, con lo que encarece el precio m2 de las instalaciones.
- Foso independiente, frente al foso corrido del Vertical más económico de ejecutar y fácil de limpiar.
- Situado por debajo de la puerta seccional, la puerta se apoya en el lo que provoca mayor fuga térmica.
- El panel de control es un modelo de estilo de relé con botones mecánicos exteriores que podrían ser objeto de daño.

PUNTO DE CARGA COMPLETO CON ABRIGO HINCHABLE

Abrigo Hinchable.

Proporciona un sellado eficiente y se monta en la parte inferior de la cubierta de acceso a la fosa sin obstáculos. Por lo tanto más fáciles de limpiar y mantener.

Se infla alrededor de la caja del camión, que garantiza la estanqueidad a presión que es superior a los tradicionales abrigos retráctiles.

El consumo del ventilador abrigo utiliza el aire frío dentro de las bolsas de inflado para mantener la temperatura constante dentro de la zona de carga.

Para resultados óptimos Alapont recomienda el uso del abrigo hinchable combinado con el muelle vertical.

Estos abrigos actúan de aislante y mejoran los niveles de limpieza e higiene a la vez que hacen ahorrar dinero al reducir el coste de energía.

ESTUDIO SOBRE AHORRO ECONÓMICO

Un estudio realizado en Valencia, España en el 2010, calculó los ahorros de energía obtenidos cuando los muelles de almacenaje vertical, combinados con los abrigos hinchables, fueron montados en instalaciones que tenían productos refrigerados como pescado y vegetales.

Según los diagramas aquí representados los cuales ilustran el ahorro financiero y de emisión de CO2 por ciudad. Los resultados varían dependiendo del tipo de instalaciones (por ejemplo, almacenaje de comida congelada y alimentación fresca) del clima local y hora del día en el momento de a carga y descarga.
En el estudio se estimó que los muelles de almacenaje vertical ahorran a las instalaciones de Valencia (en ese momento 49 muelles de carga) un estimado de 168 000 € al año.

Las instalaciones que manejaban productos congelados experimentaron un ahorro total del 57.2%, seguidas de las instalaciones de productos refrigerados.

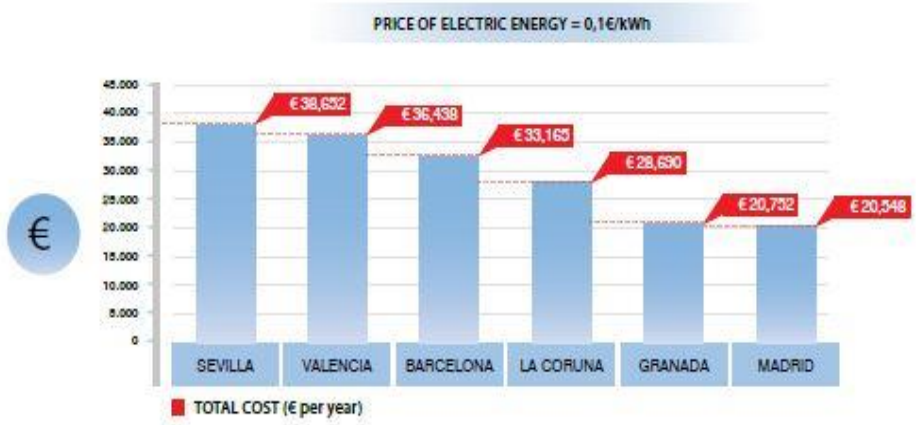

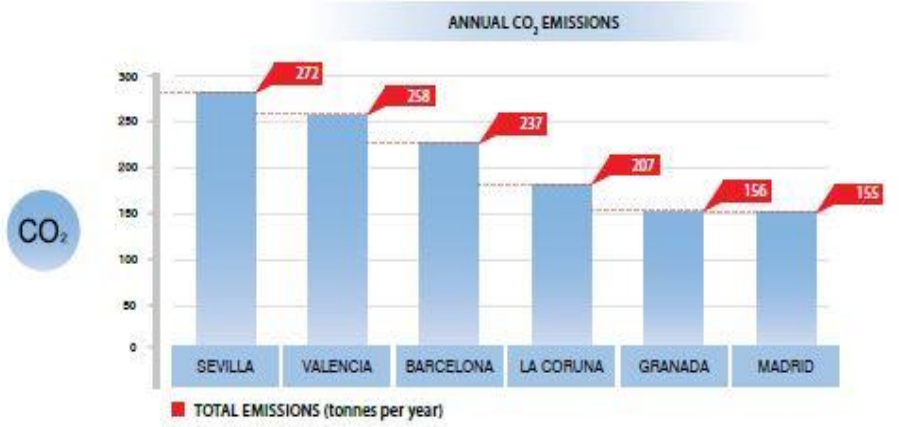

PLANOS:

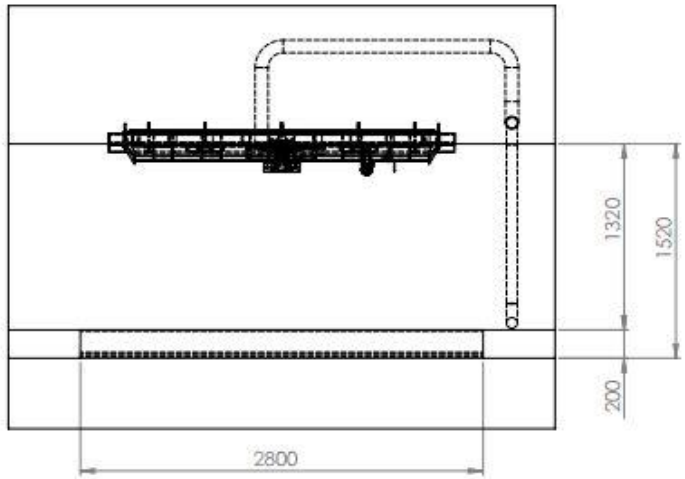
1320
1520
200
2800

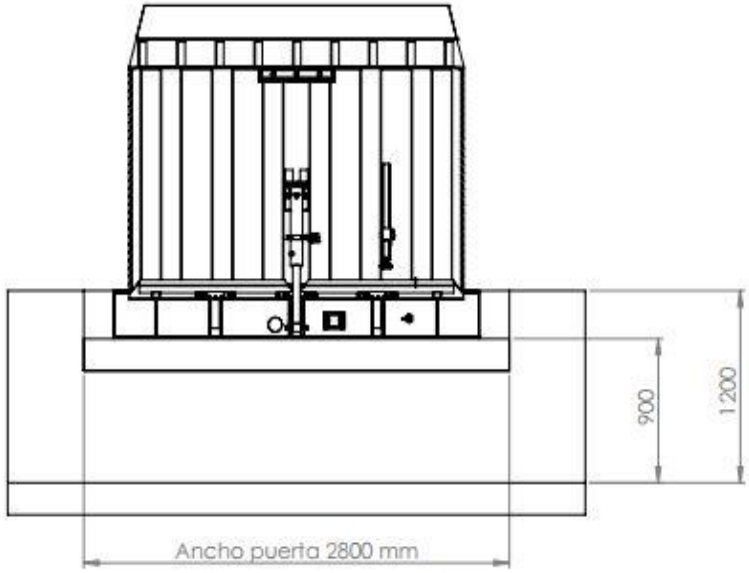
900
1200
Ancho puerta 2800 mm

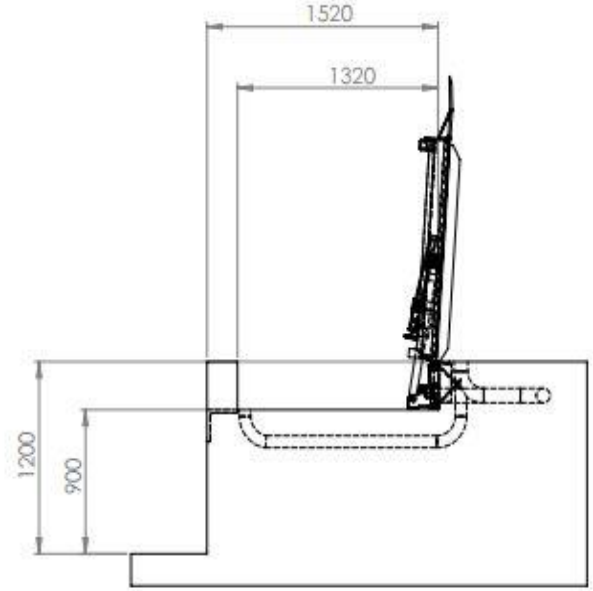
1520
1320
1200
900

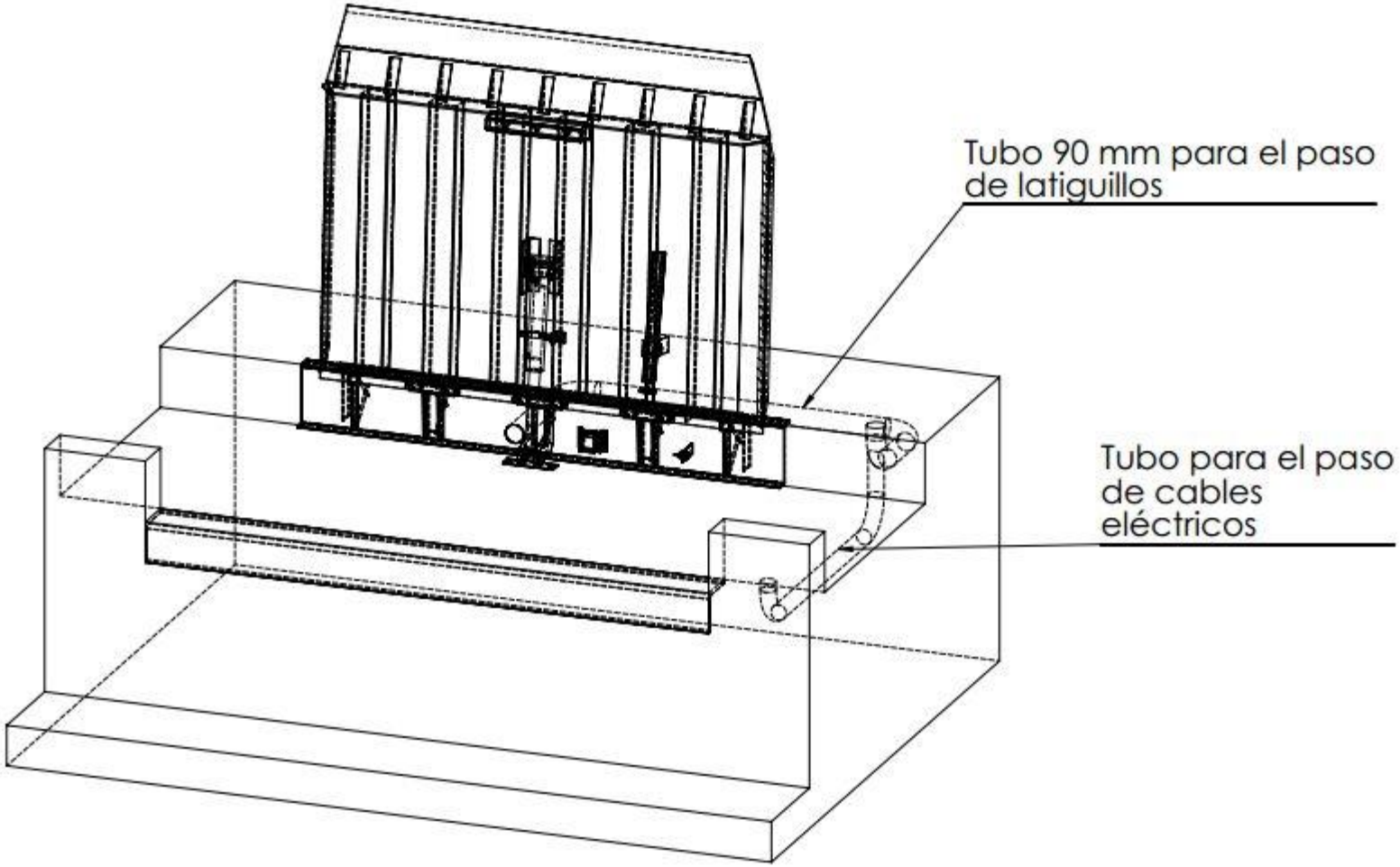
Tubo 90 mm para el paso de latiguillos
Tubo para el paso de cables eléctricos