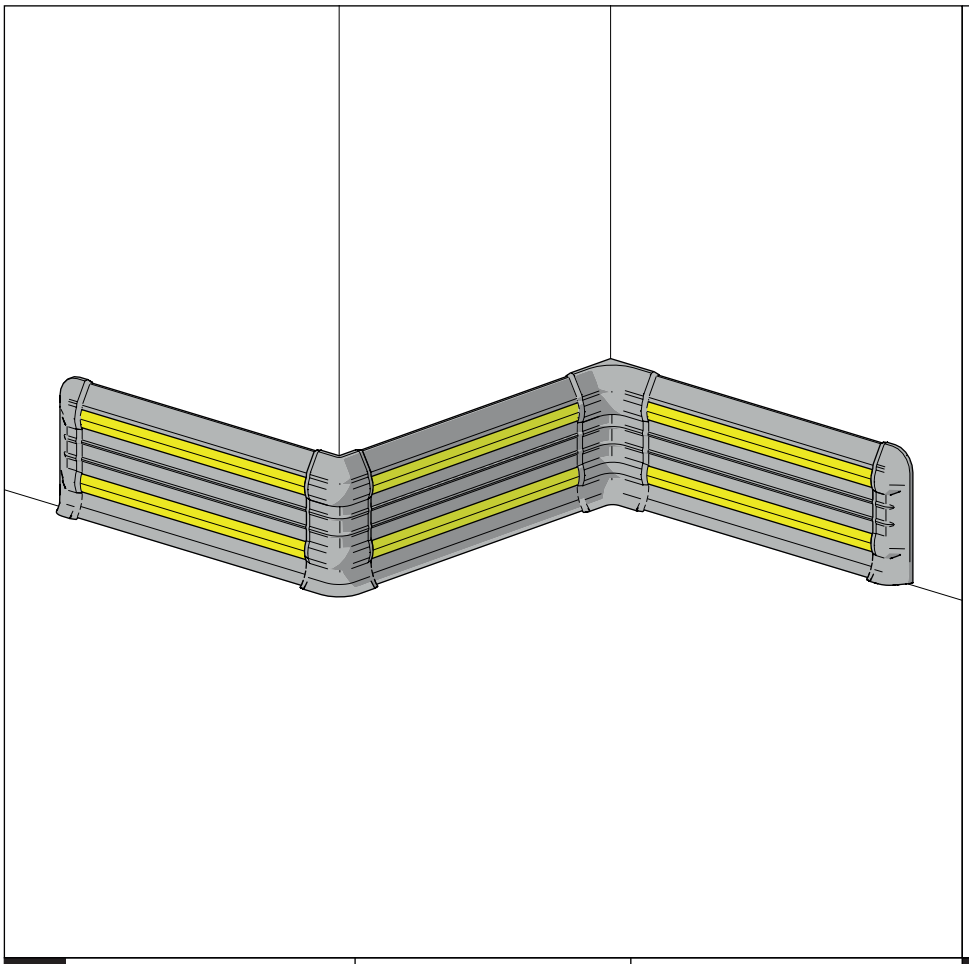

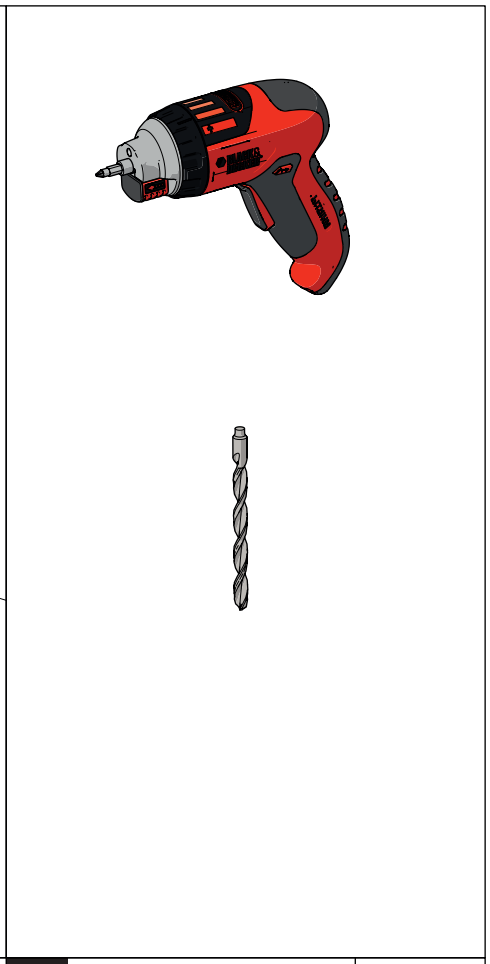

1

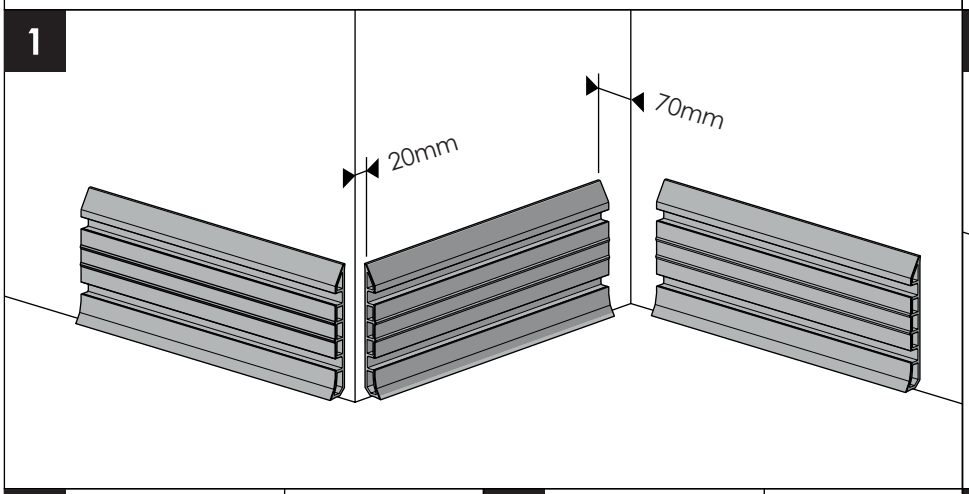

2

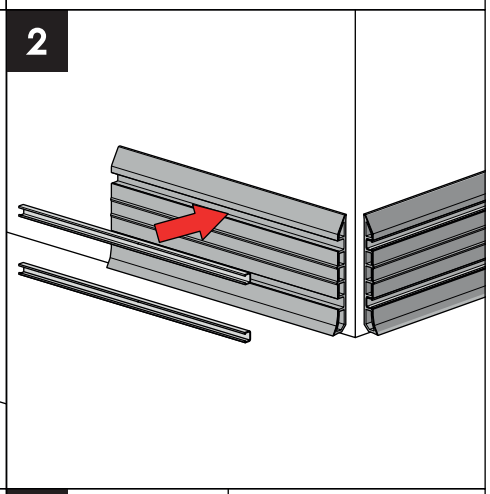

3

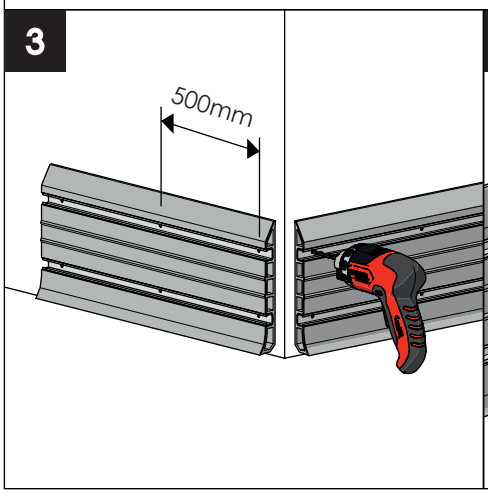

4

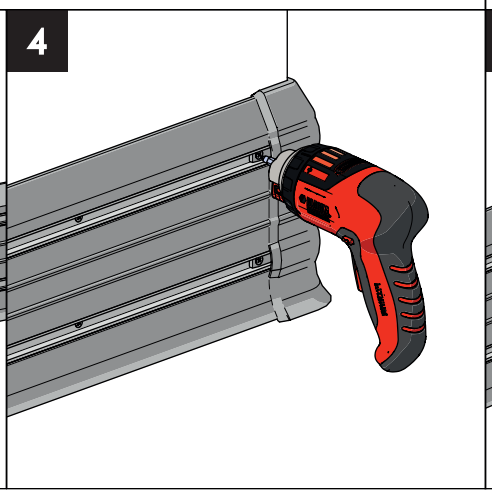

5

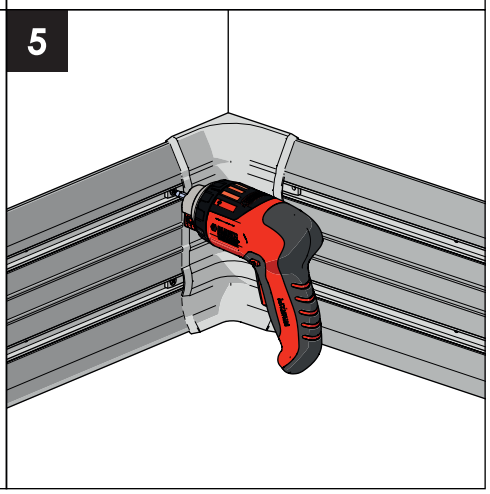

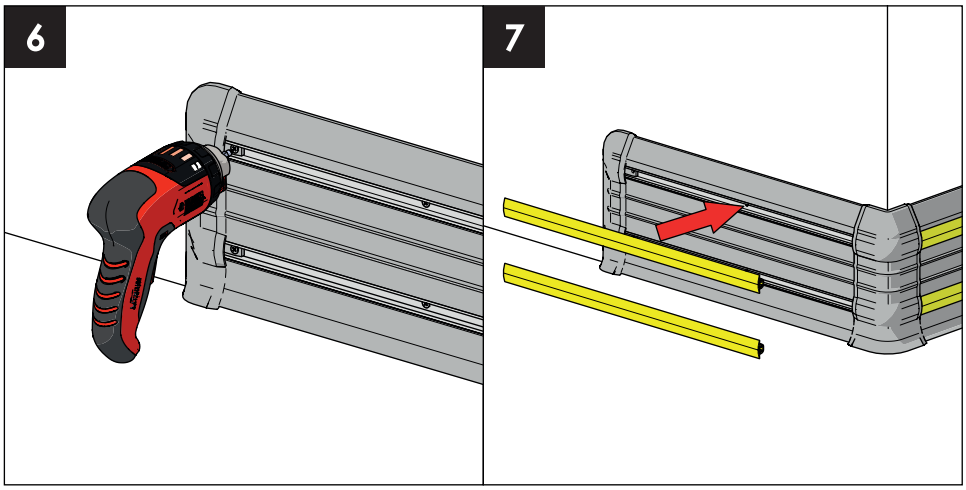
6
7